A7–1 INFORMACJE OGÓLNE

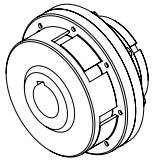

A7–3 SPRZĘGŁA PRZECIĄŻENIOWE **APMX**

A7–4 WYKONANIA SPECJALNE

Sprzęgła przeciążeniowe ograniczają wartość przenoszonego momentu obrotowego do wartości bezpiecznej – w przypadku przekroczenia nastawionego momentu poślizgowego następuje poślizg na okładzinach ciernych.
Wartość momentu poślizgowego regulowana jest poprzez dokręcanie lub odkręcanie nakrętki regulacyjnej. W przypadku przeciążenia maszyny, które nie ustępuje samoczynnie, należy przewidzieć układ wyłączania automatycznego napędu lub natychmiastowego przez obsługę. Sprzęgło nie jest przeznaczone do pracy na poślizgu ponieważ powoduje to szybkie zużycie okładzin ciernych i spadek momentu poślizgowego wraz ze zmianą ich grubości.

Sprzęgła przeciążeniowe charakteryzują się ponadto:
- kompensacją odchyłek położenia łączonych czopów,
- podatnością skrętną.

ZASTOSOWANIE: napędy łańcuchowe, zębate, pasowe, przenośniki taśmowe, mieszalniki, kombajny węglowe, koparko-zwałowarki, inne maszyny i urządzenia.

MATERIAŁ: stal, wkładka elastyczna: poliuretan, okładzina cierna bezazbestowa.

WARUNKI PRACY WKŁADKI ELASTYCZNEJ: praca w zakresie temperatur od –30°C do +80°C, okładzina cierna zabezpieczona przed kontaktem z olejem i smarami .

PRACA W STREFACH ZAGROŻONYCH WYBUCHEM
Sprzęgła w wykonaniu „Ex" (patrz sposób oznaczenia) są przeznaczone do pracy w przestrzeniach zagrożonych wybuchem (grupy: I M2, II 2D, II 2G). Przy takim zastosowaniu sprzęgieł napęd musi być wyposażony z czujnik pracy sprzęgła na poślizgu lub w czujnik temperatury, zapobiegający powstawaniu zbyt wysokich temperatur przy zablokowaniu napędu i pracy sprzęgła na poślizgu.

SPOSÓB OZNACZENIA:

[**nazwa**] – [M_K] – [d_1] / [l_1] – [d_2] / [l_2] – [**wielkość**][**typ**] – [**wykonanie***]

* tylko jeżeli dotyczy danego typu

nazwa	np. sprzęgło przeciążeniowe
M_k	moment poślizgowy [Nm]
d_1, d_2	średnice otworów [mm]
l_1, l_2	długości otworów w piastach [mm]
wielkość	np. 003
typ	np. APMX
wykonanie	WS… – specjalne (indywidualne uzgodnienia)

WYWAŻANIE: Sprzęgła są standardowo wyważane statycznie (jeżeli ze względu na prędkość obrotową wyższą niż maksymalna określona w katalogu nie uzgodniono inaczej). Po uzgodnieniu istnieje możliwość wyważania dynamicznego każdego sprzęgła.

MAKSYMALNE ODCHYŁKI: Podane wartości maksymalnych odchyłek („x" – osiowa, „y" – promieniowa, „Δl_0" – kątowa) nie mogą występować jednocześnie.

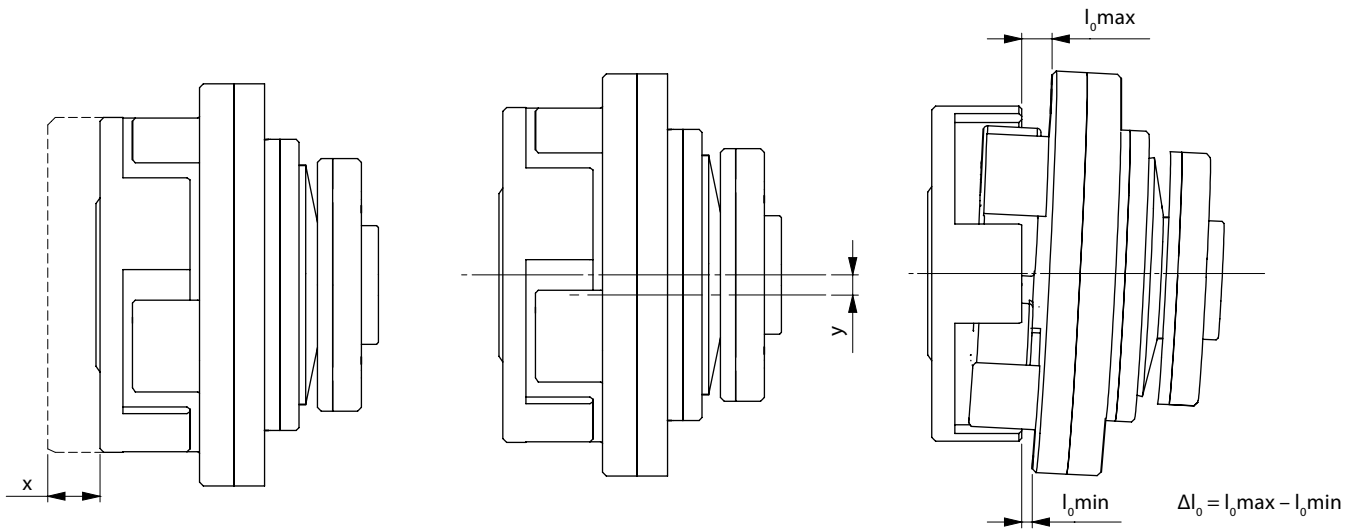

Wielkość sprzęgła	001	002	003	004	005	006	007
x	1,4	1,5	1,8	2	2,1	2,2	2,6
y	0,3	0,4	0,4	0,4	0,5	0,5	0,5
Δl_0	0,45	0,6	0,7	0,8	0,8	0,9	0,9

Przykład oznaczenia sprzęgła APMX o momencie poślizgowym M_k=250 Nm, średnicach otworów w piastach d_1=35 mm, d_2=30 mm, długościach otworów w piastach l_1=55 mm, l_2=60 mm, wielkości 003: *(sposób oznaczania patrz strona A7-1)*:

Sprzęgło przeciążeniowe 250-35/55-30/60-003 APMX

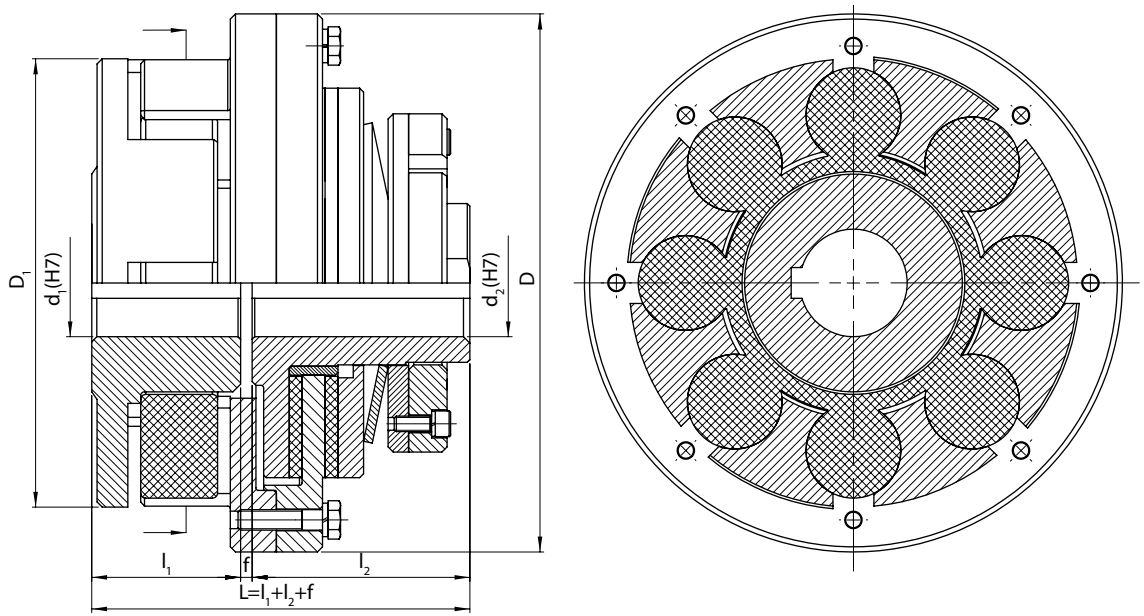

Moment poślizgowy M_k	d_1 max	d_2 max	l_1 min	l_2 min	f	D	D_1	Maks. prędk. obrotowa n_{max}	Moment bezwład. [1] I	Masa [1] m	Wielkość i typ sprzęgła
Nm	mm							1/min	kgm²	kg	–
50÷90	24	25	40	40	2	120	85	3000	0,005	3,41	001 APMX
90÷200	28	32	50	55		150	105	2500	0,017	7,23	002 APMX
120÷300	35	32	50	55		170	125	2000	0,028	9,3	003 APMX
220÷500	40	40	55	80	5	190	145	1800	0,059	15,2	004 APMX
330÷800	60	45	70	90		240	175	1500	0,164	27,2	005 APMX
530÷1400	65	50	80	105		290	200	1200	0,39	45,7	006 APMX
920÷2100	75	65	90	120	7	320	230	1000	0,68	64,4	007 APMX

Rowki wpustowe wykonujemy zgodnie ze zleceniem, standardowo wg PN-70/M-85005, z tolerancją Js9.

[1] Masę i moment bezwładności wyznaczono dla sprzęgieł z maksymalnymi otworami i nominalnymi długościami piast.

Na życzenie wykonujemy specjalne odmiany sprzęgieł uwzględniające indywidualne życzenia i wymagania zamawiającego. Wykonania specjalne mogą różnić się wymiarami w stosunku do wymiarów katalogowych jak również mogą stanowić nową konstrukcję dostosowaną do potrzeb i konstrukcji maszyny, do której ma być sprzęgło wbudowane. Poniżej przedstawiono kilka przykładowych rozwiązań.

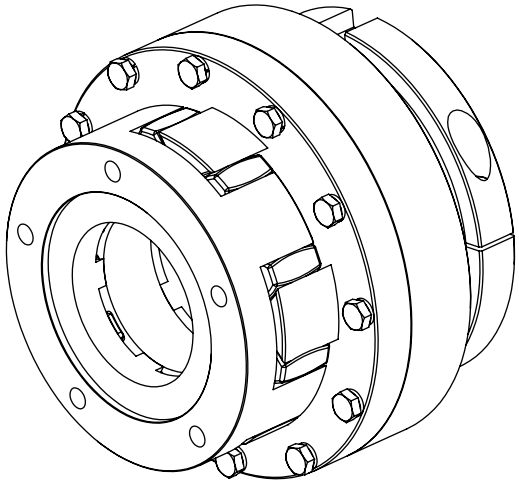

APMX-K
Sprzęgło przeciążeniowe
z połączeniem kołnierzowym

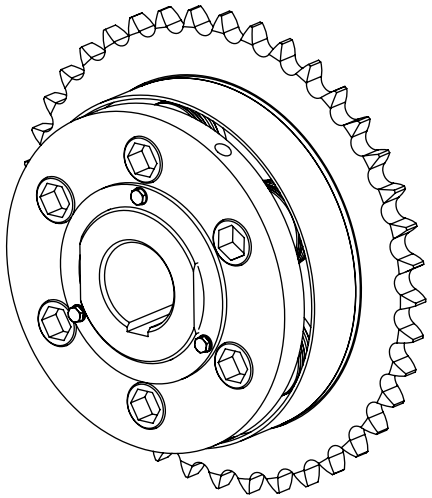

APMX-KZ
Sprzęgło przeciążeniowe
z kołem łańcuchowym

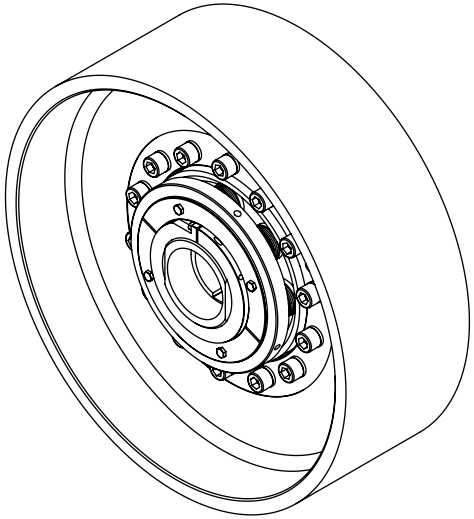

APMX-SBH
Sprzęgło przeciążeniowe
z bębnem hamulcowym